Cool X SERIES

圧縮空気冷却装置

★★圧縮空気を約10℃の空気に冷却★★

● 圧縮空気を約10℃に冷却、さらに圧力下露点10℃へ
低温の圧縮空気が必要な場合の、多種多様な用途に最適。

NH-1007N

標準仕様／型番

仕様 ＼ 型番			NH-1007N	NH-1018N	NH-1040B	NH-1060B	NH-1080B
(2) 定格条件	処理空気量 m³/min(ANR) (1)	50Hz	0.27	0.70	[illegible]	2.35	3.13
		60Hz	0.33	0.85	1.89	2.83	3.77
	入口空気圧力		0.7MPa				
	入口空気温度		35℃				
	周囲温度		32℃				
	出口空気温度		約10℃				
	出口空気露点		圧力下 10℃（大気圧下 -17℃）				
使用範囲	入口空気圧力		0.14～1.0MPa				
	入口空気温度		5～50℃				
	周囲温度		1.7～43℃				
	出口空気露点		圧力下 10℃				
電気仕様	定格電源 (3)(4)		単相 AC100V 50/60Hz	単相 AC200V 50/60Hz	三相 AC200V 50/60Hz		
	消費電力 W	50Hz	225	355	700	800	1000
		60Hz	260	420	800	950	1200
	定格電流 A		3.3	2.5	2.7	3.1	3.4/3.9
冷媒			R-134a		R-407C		
空気出入口管接続口径			Rc 1/2	Rc 3/4	Rc 1	Rc 1	Rc 1・1/2
ドレン排出口管接続口径			Rc 1/4	G 1/4			
ドレントラップ型番			NH-503J2 (5)				NH-5L3 (5)
質量 kg			17	32	60	71	135

生産中止

型番表示

NH-1007N-

型式

電圧(定格電源電圧以外のみ表示)
E220：220V

関連機器

●ジェットクーラ

ジェットクーラとの組合せにより、マイナス約10℃程度の冷風も可能。

BN-VTシリーズ

圧縮空気を供給するだけで、冷風を発生させます。(電源不要)
別途カタログを用意しています。

(1) m³/min(ANR)は、標準空気(温度20℃、絶対圧力0.1MPa、相対湿度65%の空気の体積で表しています。
(2) 定格条件以外でのご使用については、P.1の係数で計算してください。
(3) 定格電源以外の電圧もオプションで製作可能です。
(4) AC100V製品はプラグ付きコード1.5m、AC200V製品はキャプタイヤコード2mが取り付けてあります。
(5) フロート式

寸法図

NH-1007N / NH-1018N

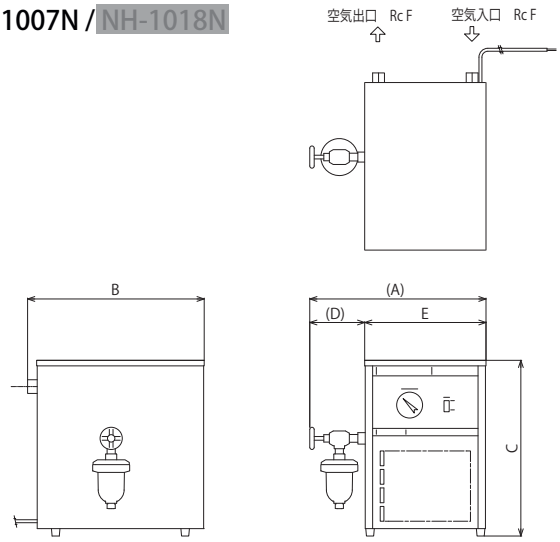

(mm)

型番 ＼ 記号	A	B	C	D	E	F
NH-1007N	350	360	350	110	240	1/2
NH-1018N	475	470	475	150	325	3/4

＊NH-1007N：アングルバルブなし

NH-1040B / NH-1060B / NH-1080B

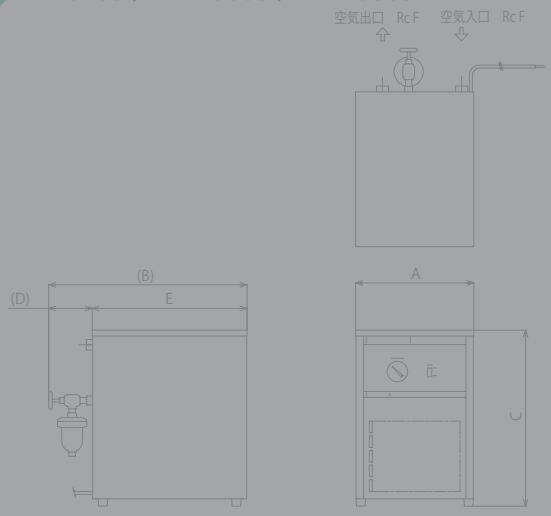

(mm)

型番 ＼ 記号	A	B	C	D	E	F
NH-1040B	400	675	600	150	525	1
NH-1060B	450	750	760	150	600	1
NH-1080B	550	1075	959	200	875	1・1/2