2方向電磁弁

直動式2ポート弁(空気・水用)

BN-710シリーズ

バルブ仕様

弁形式	ポペット式2ポート弁(常閉形)
使用流体	空気、清水
使用圧力範囲 MPa(kgf/cm²)	0~0.7 (0~7)
保証耐圧力 MPa(kgf/cm²)	1.05 (10.5)
使用温度範囲(℃)	−10~40(但し凍結しない)

※真空圧(760~10^{-4}torr)にも使用可能。

ソレノイド仕様

定格電圧(V)		AC100V 50/60Hz	AC200V 50/60Hz
消費電力	起動時	70/60VA	
	定常時	26/23VA	
電圧許容範囲		90%~110%	
絶縁階級		E種	

型番表示

BN-717 C - 8 - E 100

- C: バルブ形式 C:ポペット形
- 8: 配管口径 8:Rc1/4 10:Rc3/8
- E: ソレノイド形式 E:AC標準 G:AC防水
- 100: 定格電圧 100:100V 200:200V

製品構成

配管形式	バルブ形式	型番	有効断面積(mm²)	重量(kg)	配管口径 Rc1/4	配管口径 Rc3/8
直接配管形	ポペット式直動形	BN-717C	8A、10A 8	0.8	●	●

寸法図

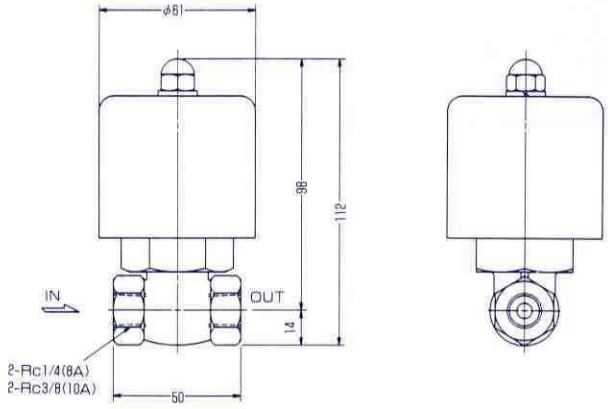

※左記は標準型の寸法図です。 防水型・その他の寸法に関しては別途お問い合わせ願います。
※その他特注品に関しては別途ご相談申し受けます。